ภาคผนวก ง
แบบชุดควบคุมระบบแพนดูลัมผกผัน

แบบของชุดควบคุมระบบแพนดูลัมผกผันในภาพที่ ง- 1 มีหน่วยเป็น มิลลิเมตร

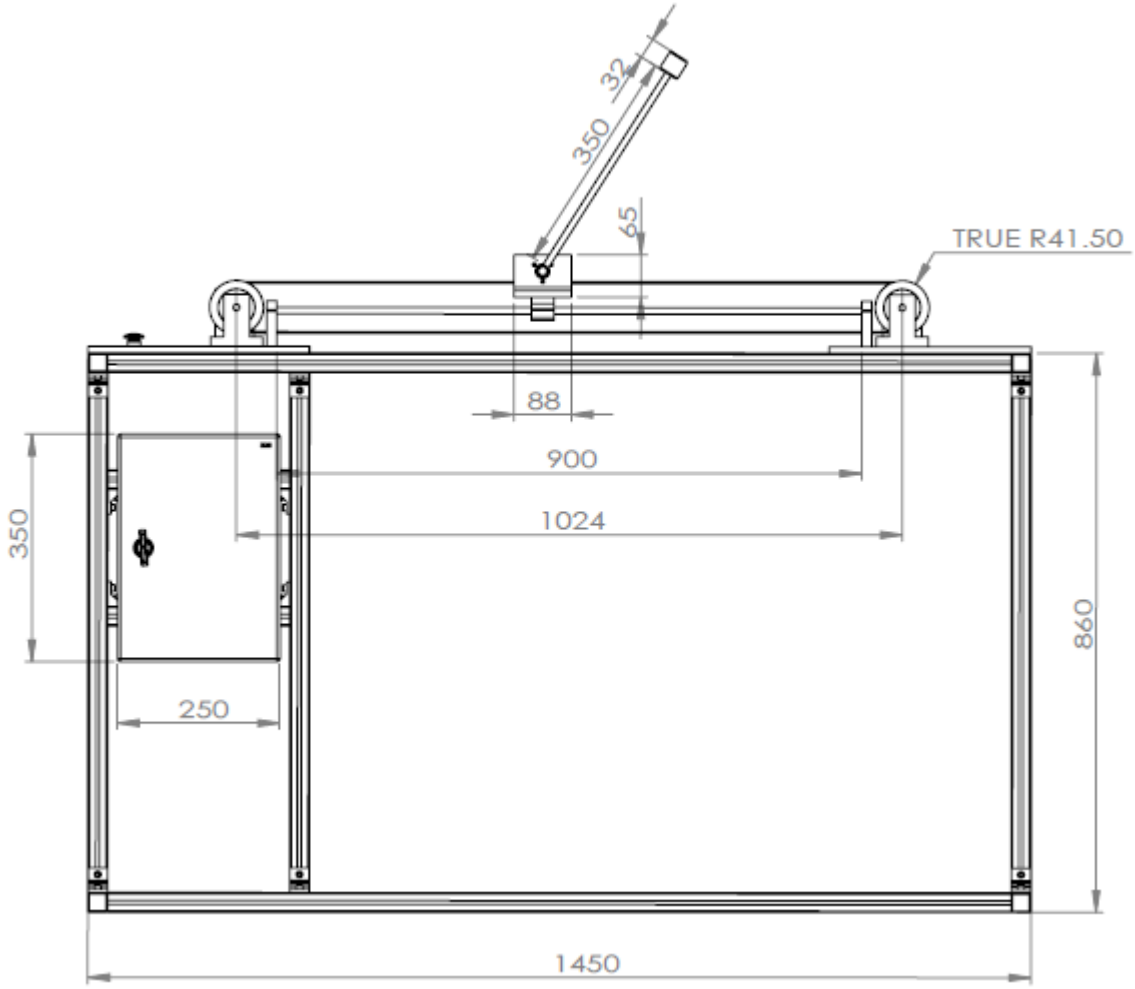

ภาพที่ ง-1 แบบชุดควบคุมระบบแพนดูลัมผกผัน